Schäffer

2428 - 5470 Z

RADLADER

Kompakte Kraftpakete am Bau

SCHÄFFER

Von 15 kW (20 PS) bis 115 kW (157 PS). Seit 60 Jahren entwickeln wir Lader für individuelle Bedürfnisse. Die Zufriedenheit unserer Kunden hat uns zu dem gemacht, was wir heute sind: Einer der leistungsfähigsten und erfolgreichsten Anbieter von Hof-, Rad- und Teleradladern überhaupt. Tag für Tag schaffen unsere Mitarbeiter neue, maßgeschneiderte Lösungen.

Jeder Schäffer Lader ist die Synthese aus vielen Jahren Erfahrung und innovativem Entwicklergeist. Unsere Produkte setzen Maßstäbe im Bereich der größtmöglichen Zuverlässigkeit und Langlebigkeit. Mit geringeren Kosten über die gesamte Nutzungsdauer. Mit noch mehr Leistung, Sicherheit und Fahrkomfort über lange Jahre hinweg.

Schäffer Lader im Einsatz:
www.schaeffer.de/videos

DIE RADLADER VON SCHÄFFER: ÜBERLEGENHEIT AUF KLEINSTEM RAUM

Alle Schäffer Lader heben bei niedrigen Einsatzgewichten vergleichsweise schwere Lasten. So liegt die Kipplast der kleinsten Maschine vom Typ 2428 bereits bei über 1.000 kg. Möglich wird dies durch einen speziell konstruierten Vorderwagen mit einem großzügig dimensionierten Hubzylinder und erhöhter Materialstärke der Schwinge. Dieser Vorderwagen trägt auch zu einer verbesserten Sicht des Fahrers auf das Werkzeug bei. Die Hubhöhe der Lader bewegt sich zwischen 2,30 m und 3,25 m.

Sehr interessant sind auch die SLT-Versionen der Maschinen. Diese zeichnen sich durch eine niedrigere Gesamthöhe aus, die beim 2428 SLT mit Fahrerschutzdach gerade einmal 1,89 m beträgt. Somit können die Lader auch sehr niedrige Passagen durchfahren oder z.B. in Tiefgaragen eingesetzt werden. Der niedrige Schwerpunkt der SLT Maschinen wirkt sich in einer noch höheren Kipplast und besseren Standfestigkeit aus.

2428 18,5 kW (25 PS)

2430 18,5 kW (25 PS)

2445 33 kW (45 PS)

2445 S 37 kW (50 PS)

2428 SLT 18,5 kW (25 PS)

2430 SLT 18,5 kW (25 PS)

4670 Z 37,4 kW (51 PS)
48,6 kW (66 PS)

5470 Z 45 kW (61 PS)
55 kW (75 PS)

SCHÄFFER 5470 Z

5470 Z: STARKER RADLADER MIT PERFEKTER RUNDUMSICHT

Der 5470 Z ist ein neuer Radlader der 0,8 m³-Klasse. Die Schwinge und die Kabine des Laders wurden neu konstruiert. Der niedrig ausgeführte Vorderwagen und das schmal ausgeprägte Ladegerüst sorgen in Kombination mit der erhöhten Sitzposition des Fahrers für eine perfekte Sicht auf das Anbauwerkzeug und das Umfeld. Die neue Kabine ist deutlich geräumiger und bietet mehr Platz beim Einstieg und während der Arbeit. Angetrieben wird die Maschine von einem Deutz-Motor mit 45 kW (61 PS). Optional ist die Maschine mit einer Leistung von 55 kW (75 PS) erhältlich. Beide Leistungsstufen erfüllen die Abgasstufe V durch den Einsatz eines Dieseloxidationskatalysators und eines Dieselpartikelfilters. Dies führt zu einer deutlichen Reduzierung von Rußpartikeln und Stickoxiden im Umfeld der Maschine.
Für die hohen Schubkräfte und die nötige Agilität der Maschine ist der sehr hohe Arbeitsdruck von 510 Bar im Antriebsstrang verantwortlich. Die damit verbundene Steigerung des Wirkungsgrades ist ein weiterer Vorteil. Dies gewährleistet einen sehr effizienten und kraftstoffsparenden Einsatz des Laders.

DIE Z-LADER VON SCHÄFFER: KRAFTVOLL ARBEITEN

Der 5470 Z von Schäffer rundet das Portfolio nach oben ab. Auch hier gilt: Kompakte Maschinenabmessungen bei größtmöglicher Kraft und Ergonomie. Die Fakten sprechen für sich: Massengüter schnell und sicher umschlagen und schwere Lasten transportieren. Der Radlader ist aufgrund seiner kompakten Abmessungen gerade bei engen Einsatzverhältnissen in seinem Element. Die Z-Kinematik packt kraftvoll zu, Hub- und Kipplasten sind absolut überzeugend. Für das große Plus an Standfestigkeit und Stabilität sorgt die pendelnd aufgehängte Hinterachse.
Die Kabine des Laders ist überarbeitet worden. Viele Kundenwünsche sind hier eingeflossen hinsichtlich Raumgefühl und Ergonomie. Dank der perfekten Rundumsicht arbeitet der Fahrer schneller und sicherer.

COMPUTEROPTIMIERTE SCHWINGE MIT Z-KINEMATIK – EINFACH STARK

Höchste Reiß- und Hubkräfte, dafür steht der Name Schäffer. Am Computer mit dem dreidimensionalen CAD-System konstruiert und von unseren Ingenieuren und Technikern im praktischen Einsatz optimiert. Wegen der besseren Sicht nach vorn: schmal an der Aufhängung und breiter am Werkzeug. Mit perfekter Parallelführung. Da bleiben auch bei anspruchsvollen Aufgaben keine Wünsche offen. Mehr als 60 Jahre Erfahrung zahlen sich aus.

DER 5470 Z VON SCHÄFFER: VORTEILE AUF EINEN BLICK

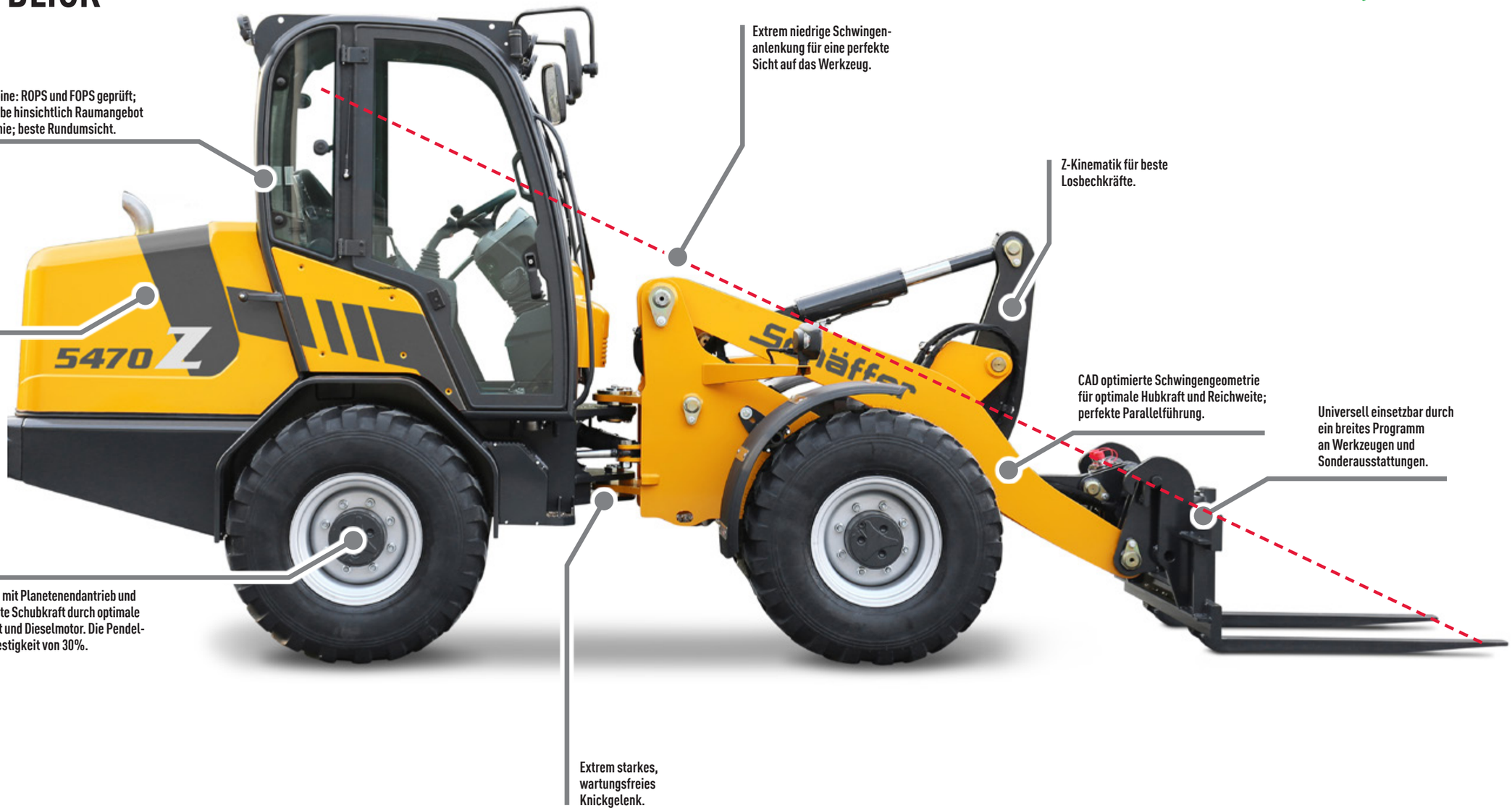

Die neue Kabine: ROPS und FOPS geprüft; setzt Maßstäbe hinsichtlich Raumangebot und Ergonomie; beste Rundumsicht.

Extrem niedrige Schwingenanlenkung für eine perfekte Sicht auf das Werkzeug.

Z-Kinematik für beste Losbechkräfte.

4-Zylinder Deutz-Turbomotor. Extrem kraftvoll, sparsam und leise.

CAD optimierte Schwingengeometrie für optimale Hubkraft und Reichweite; perfekte Parallelführung.

Universell einsetzbar durch ein breites Programm an Werkzeugen und Sonderausstattungen.

Achsen in HD-Ausführung: Serienmäßig mit Planetenendantrieb und automatischen Sperrdifferentialen. Beste Schubkraft durch optimale Abstimmung zwischen Achse, Hydrostat und Dieselmotor. Die Pendelachse hinten bringt ein Plus an Standfestigkeit von 30%.

Extrem starkes, wartungsfreies Knickgelenk.

TECHNISCHE DATEN

	4670 Z	5470 Z
Motor	4 Zyl. Kubota, 37,4 kW (51 PS) / 48,6 kW (66 PS)	4 Zyl. Deutz-Turbo, 45 kW (61 PS) / 55 kW (75 PS)
Abgasnachbehandlung	DOC, DPF, Abgasstufe V	DOC, DPF, Abgasstufe V
Fahrhydraulik	hydrostatisch-automotiv HTF (High Traction Force)	hydrostatisch-automotiv HTF (High Traction Force)
Bereifung	11.5/80 - 15.3 AS Option I 15.0/55-17 Option II 425/55-17	400/70R18 A608
Betriebsbremse	Kombi-Bremse hydrostatisch und über Lamellenbremse	Kombi-Bremse hydrostatisch und über Lamellenbremse
Feststellbremse	im Ölbad laufende Lamellenbremse	im Ölbad laufende Lamellenbremse
Arbeitshydraulik Leistung/Druck	Förderleistg.: 68 l/min Arbeitsdruck: 200 - 210 bar	Förderleistg.: ab 64 l/min Arbeitsdruck: 220 bar
Lenkung	vollhydraulische Knick-Pendel-Lenkung	vollhydraulische Knick-Lenkung
Betriebsgewicht	Fahrerschutzdach: 3.400 kg Kabine: 3.520 kg	5.020 kg mit Kabine
Hubkraft	2.400 kg	3.600 kg
Kipplast, gerade*1 Palettengabel Schaufel	 1.823 - 2.149 kg 2.120 - 2.428 kg	 2.660 kg 3.300 kg
Kipplast, geknickt*1 Palettengabel Schaufel	 1.700 kg 1.950 kg	 2.033 kg 2.611 kg
Nutzlast Palettengabel, ebener Untergr.*2 Palettengabel, unebener Untergr.*2 Schaufel*3	 1.136 kg 852 kg 880 kg	 1.626 kg 1.220 kg 1.306 kg
Achsen	Original Schäffer-Achsen, 6-Lochfelge; Planetenendantrieb und autom. Sperrdifferential	ZF Achsen, 8-Lochfelge; Planetenendantrieb und autom. Sperrdifferentiale, Pendelachse hinten
Geschwindigkeit	0 - 20 km/h in 2 Fahrstufen unter Last schaltbar, Option: 0 - 28 km/h	0 - 20 km/h in 2 Fahrstufen unter Last schaltbar, Option: 0 - 30 km/h
elektr. Anlage	Betriebsspanng: 12 V	Betriebsspannung: 12 V
Füllmengen	Kraftstoff: 90 l Hydrauliköl: 60 l	Kraftstoff: 92 l Hydrauliköl: 83 l
spez. Materialgewicht	1,6 t/m³	1,6 t/m³
Schaufelinhalt *4	0,55 m³	0,80 m³
empf. Schaufelbreite	1,3 m	1,8 m
Schalldruckpegel LpA	85 dB (A)	74 dB(A)
Schallleistungspegel garantiert LwA gemittelt LwA	 101 dB (A) 100 dB (A)	 101 db(A) 101 db(A)
Hand-, Arm-Vibration *5	<2,5 m/s²	< 2,5 m/s²
Ganzkörper-Vibration *5	<0,5 m/s²	< 0,5 m/s²

*1 nach ISO 8313 *2 nach EN 474-3 *3 nach ISO 14397-1 *4 nach ISO 7546 *5 nach ISO 8041
Reifendimension und Zusatzausrüstungen verändern Einsatzgewicht, Kipplast und Schaufelinhalte.

Übersicht der verfügbaren Schäffer Effizienz-Systeme

	2428	2428 SLT	2430	2430 SLT	2445	2445 S	4670 Z	5470 Z
HTF	-	-	X	X	X	X	X	X
SPT	-	-	X	X	-	X	X	X

ABMESSUNGEN

		4670 Z	5470 Z
A	Achsabstand [mm]	2.000	2.050
B	Fahrgestelllänge [mm]	4.080	4.700
C	Gesamtlänge mit Standardschaufel [mm]	4.760	5.250
D	Schürftiefe [mm]	120	80
E	Arbeitshöhe max. [mm]	4.060	3.900
F	Schaufeldrehpunkt max. [mm]	3.260	3.250
G	Ladehöhe mit Palettengabel [mm]	3.050	3.120
H	Ausschütthöhe max. [mm]	2.500	2.500
I	Höhe Vorderwagen [mm]	1.570	1.530
J	Ausschüttweite [mm]	640	420
K	Sitzhöhe [mm]	1.270	1.340
L	Höhe Fahrerschutzdach [mm] Höhe Kabine [mm]	2.270 2.270	- 2.580
N	Gesamtbreite [mm]	1.420 - 1.730	1.730 - 1.850
O	Spurkreisradius innen [mm]	1.450	1.580
P	Spurkreisradius außen [mm]	2.680	3.380
Q	Außenradius mit Standardschaufel [mm]	3.010	3.550

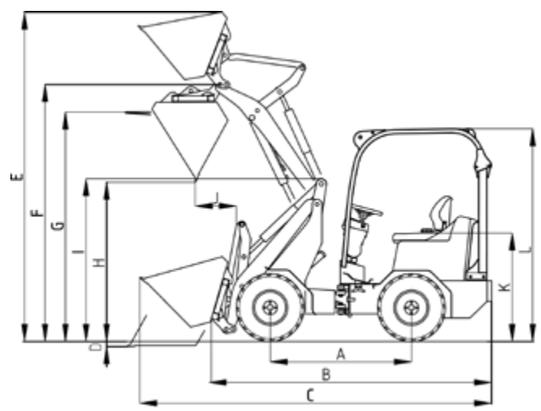

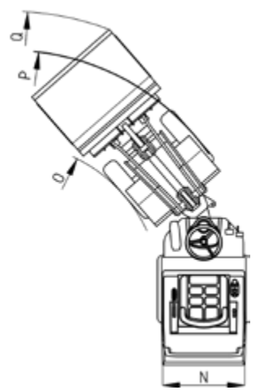

Alle technischen Angaben in diesem Prospekt beziehen sich auf Serienmodelle und beschreiben deren Standardfunktionen. Die Ausstattungen und deren Funktionen sowie das Zubehör hängen vom jeweiligen Modell und den Optionen des Produktes sowie von den länder- und kundenspezifischen Vorgaben ab. Abbildungen können nicht erwähnte oder nicht serienmäßig erhältliche Produkte oder Ausstattungen zeigen. Die Beschreibungen, Abmessungen, Abbildungen, Gewichtsangaben und technischen Daten entsprechen dem Stand der Technik zur Zeit der Drucklegung und sind unverbindlich. Änderungen im Bereich der Konstruktion, Ausstattung, Optik und Technik behalten wir uns wegen der laufenden Weiterentwicklung der Produkte ohne Ankündigung vor. Bei Bedenken bezüglich der Leistungsfähigkeit oder der Wirkungsweise unserer Produkte aufgrund besonderer Umstände empfehlen wir Probearbeiten unter gesicherten Bedingungen. Abweichungen von Abbildungen oder Maßen, Rechenfehler, Druckfehler oder Unvollständigkeiten im Prospekt schließen wir trotz aller Sorgfalt nicht aus. Deswegen übernehmen wir für die Richtigkeit und Vollständigkeit der Angaben in diesem Prospekt keine Gewähr. Die einwandfreie Funktionsfähigkeit unserer Produkte gewährleisten wir im Rahmen unserer Allgemeinen Geschäftsbedingungen. Darüber hinausgehende Garantien übernehmen wir grundsätzlich nicht. Eine weitergehende Haftung als in unseren Allgemeinen Geschäftsbedingungen ist ausgeschlossen.